POUR LE CLASSEMENT
DC6160

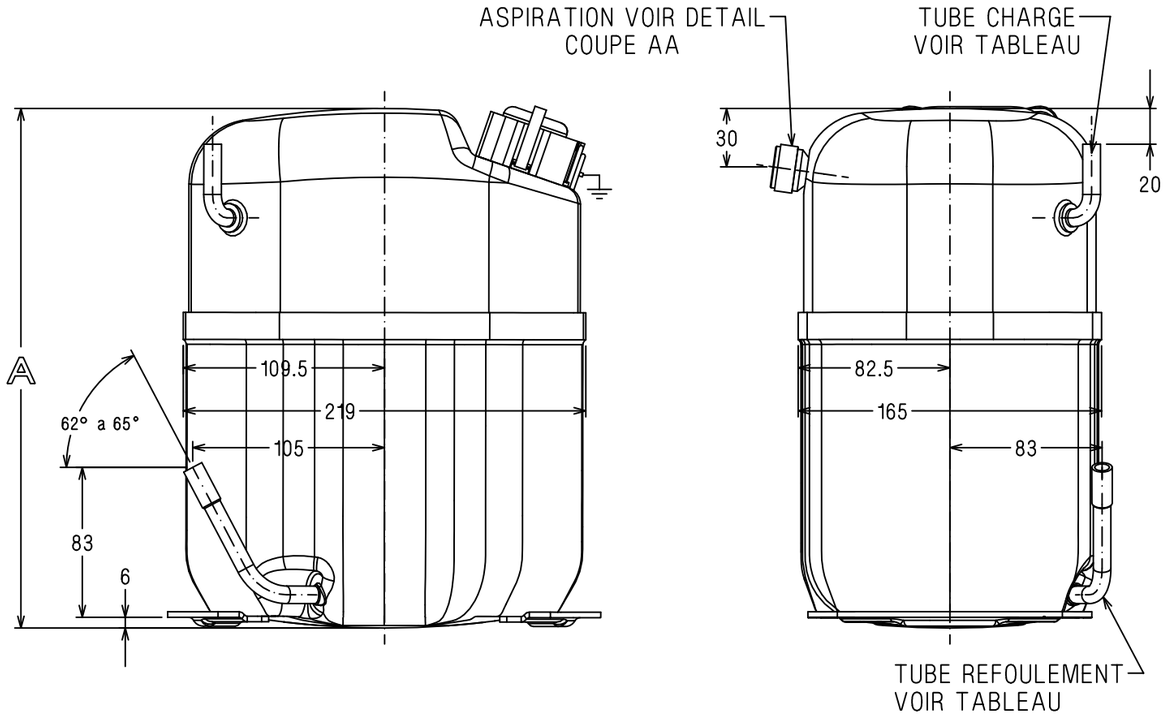

NOTES

1) Voir specification pour plans DC SP0011 .

2) Les cotes sont donnees a titre d'indication.
Se reporter aux plans des pieces.

3) Etiquettes : references suivant nomenclatures
et specification SP2004.

Plan DC	Hauteur A	Tube Charge Ø interieur	Aspiration Ø interieur	Tube Refoulement Ø interieur
DC6160	282	Tube cuivre Ø **6.45** mini Sur longueur 12.7 Bouchon 364003	Embout vanne **1"** Plug 364005	Tube cuivre Ø **8.07** mini Sur longueur 22 Bouchon 364004
DC6161	258	Tube cuivre Ø **6.45** mini Sur longueur 12.7 Bouchon 364003		Tube cuivre Ø **6.45** mini Sur longueur 12.7 Bouchon 364003
DC6162	282	Tube cuivre Ø **6.45** mini Sur longueur 12.7 Bouchon 364003		Tube cuivre Ø **9.6** mini Sur longueur 22 Bouchon 364005
DC6163	271	Tube cuivre Ø **6.45** mini Sur longueur 12.7 Bouchon 364003		Tube cuivre Ø **6.45** mini Sur longueur 12.7 Bouchon 364003
DC6164	271	Tube cuivre Ø **6.45** mini Sur longueur 12.7 Bouchon 364003		Tube cuivre Ø **8.07** mini Sur longueur 22 Bouchon 364004

DETAIL ASPIRATION
COUPE AA Ech : 1

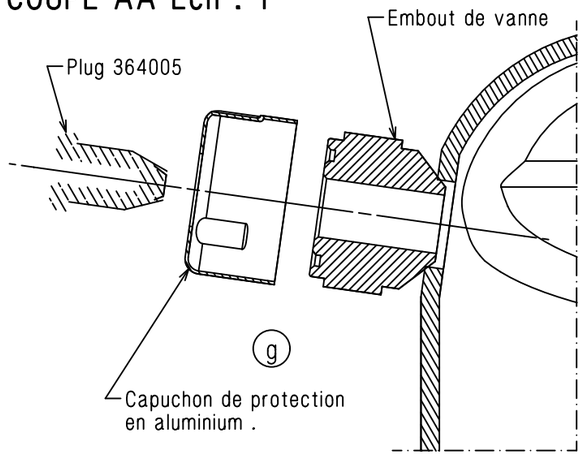

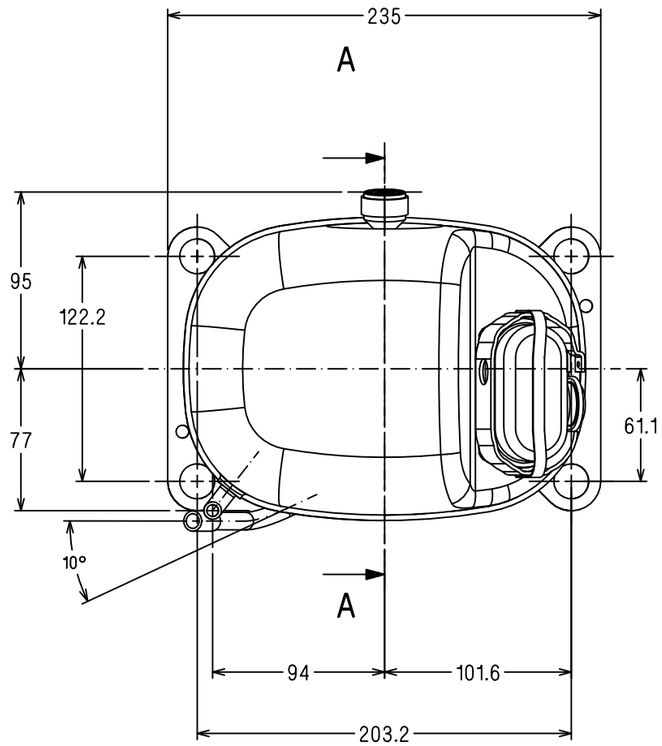

SUSPENSION

Ech : 1/2

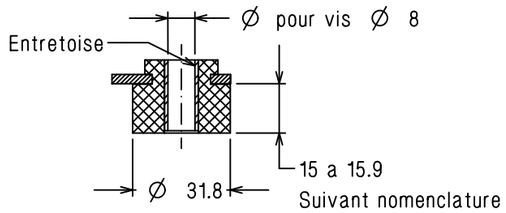

A.M.	Ind	Rep	Modifications	Date	Visa	Verif
14659	g	C-2	Lancement capuchon alu. 314202	6/ 3/98	H.P.	
14121	f	-	Refonte plans DC6160 a 6164	10/ 6/97	H.P.	

TYPE DE DIFFUSION
(Rayer les mentions inutiles)

BON POUR CONSULTATION
BON POUR FABRICATION PRESERIE
BON POUR FABRICATION SERIE

Date: Visa:

MATIERE : -

TOLERANCES GENERALES lineaire: ± -
angulaire: ± - °

ATTENTION DOCUMENT
STRICTEMENT CONFIDENTIEL ET PRIVE

Ce document est la propriete exclusive de TECUMSEH EUROPE SA et renferme des informations ayant un caractere prive et confidentiel.

Ce document est remis sous la condition formelle que son contenu ne sera pas divulgue a un tiers, ni reproduit, ni adapte ou publie sans le consentement expres de TECUMSEH EUROPE et qu'il pourra etre utilise qu'apres l'autorisation ecrite de ladite societe. Sur simple demande de TECUMSEH EUROPE le present document devra lui etre restitue integralement.

Dessine par: HURIER P. le: 10/ 6/97
Verifie par: ESPEYTE L. le: 10/ 6/97

ECH. 1/3

ORIGINE
-

TECUMSEH EUROPE S.A.
38290 LA VERPILLIERE

COMPRESSEURS A EMBOUT CAJ -TAJ

DC6160

Dernier indice
g

Ce plan est propriete exclusive de notre societe tous droits de reproduction et de diffusion reserves

DIFFUSION : 191-110 (5)-861-612-019 (4)